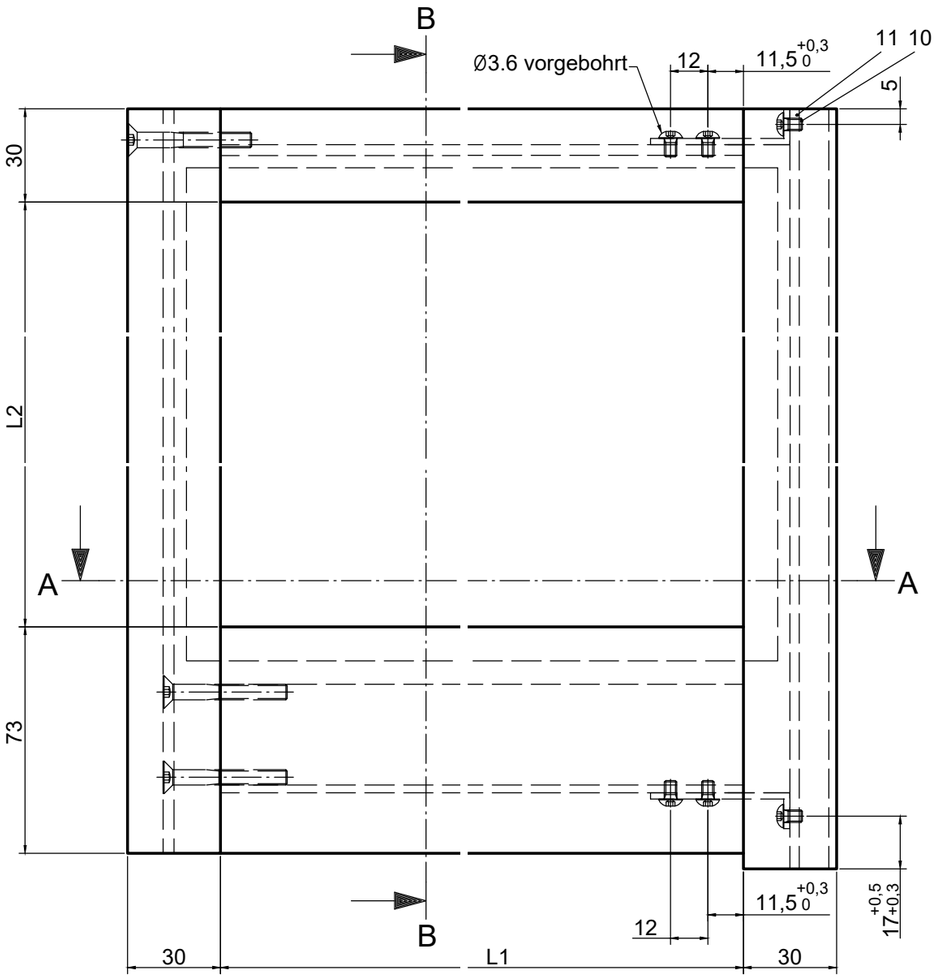

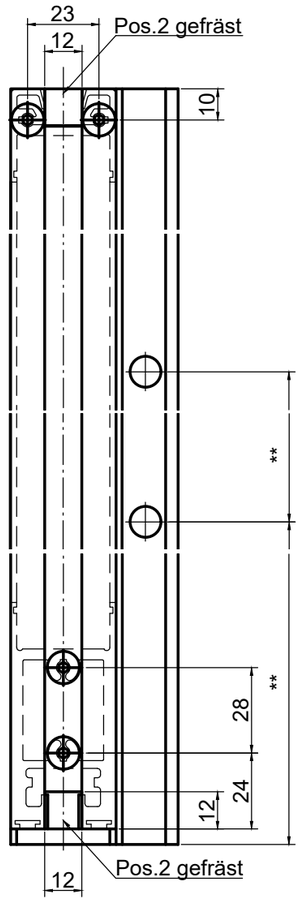

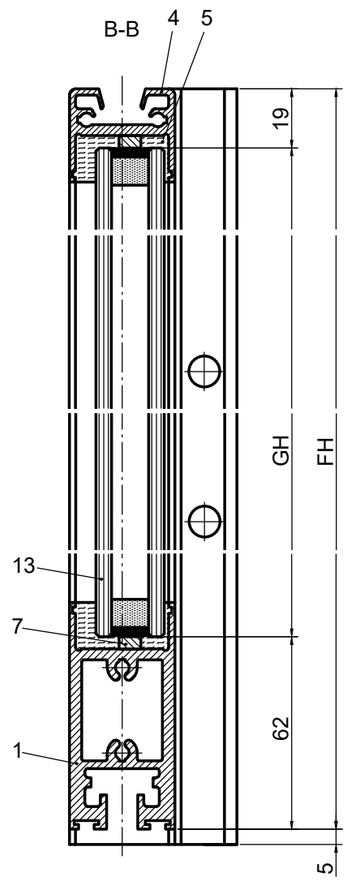

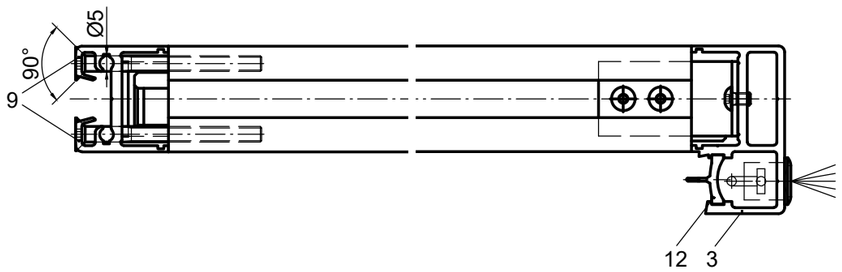

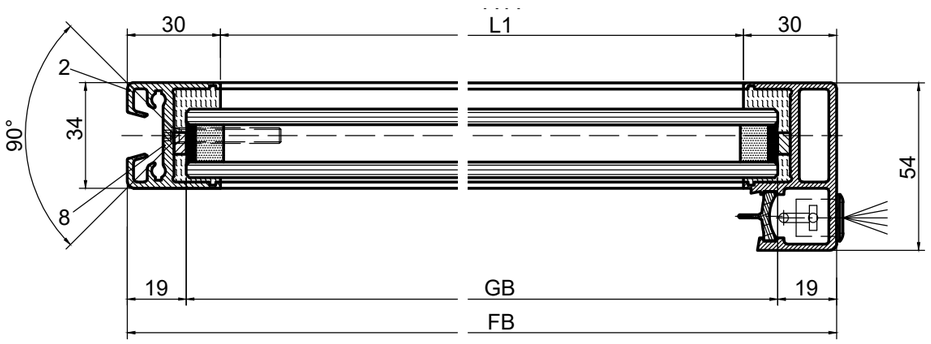

Variante Einfach-
verglasung 6-12mm

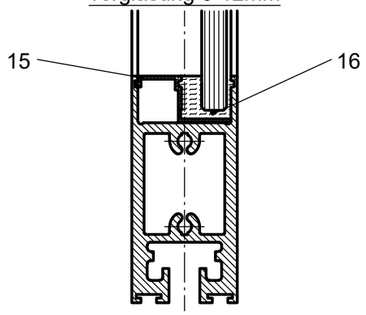

		10		Klotzholz 3mm f. Vergl.	3x7x100	16	405412
		2		Verglasungsprofil horizontal	L1	15	405183
		2		Verglasungsprofil vertikal	L2	14	405183
		1	1	Glas	GBxGH	13	.
		2	2	Seitenabschlussdichtung	FH	12	401422
		2	2	Eckverbinderwinkel	.	11	405203
		6	6	Gew.furch Flachkopfschraube	M4x8	10	
		2	2	Gew furch Senkschraube	4,8x60	9	
		2	2	Gew furch Senkschraube	4,8x38	8	419216
		10	10	Klotzhloz 4mm f. Vergl.	4x7x100	7	419221
		.	.	.	.	6	.
		1	1	Silikon		5	.
		1	1	Mitteldichtungsprofil horizontal	L1	4	401405 403674 403721 403722
		1	1	E-Profil vertikal	FH	3	401412 403676 403725 403726
		1	1	Mitteldichtungsprofil vertikal	FH+5	2	401405 403674 403721 403722
		1	1	Türschuhprofil horizontal	L1	1	400646 403675 403723 403724
		Stk.	Stk.	Benennung	Masse	Pos.	TID

		II	I	Flügelbreite	FB =
		Festflügel, 6-12 Glas	Festflügel, 12-26 Glas	Flügelhöhe	FH =
				.	.
				Glashöhe	GH = FH-81
				Glasbreite	GB = FB-38
				Sichthöhe	L2 = FH-103
				Sichtbreite	L1 = FB-60

Die Flügel müssen aus Materialien gefertigt sein, die bei Bruch zu keiner potentiellen Verletzungsgefahr führen können (bei Glas z.B. Einscheiben-Sicherheitsglas ESG, Verbund-Sicherheitsglas VSG etc.). Glasklare Flügel müssen gekennzeichnet sein und als solche erkannt werden können.

Eloxal/Farbe: _____ Schicktdicke: _____ RAL : _____ Zusatzangaben: _____

Objekt:

Kunde:

AuftragsNr.: Datum: Freigabevisum:

Glasdicke 6...26mm

Massstab	Gezeichet	08.04.2024	MURO
%	Gut zum Druck		

Antriebs-Türtyp: Profilsystem Ausführung

Festflügel LR22B 200kg nass verglast

TORMAX AUTOMATIC

TORMAX a Division of LANDERT Group AG
CH-8180 Bülach-Zürich

DokumentenNr.: T3_390_204

Index D