(1:20)

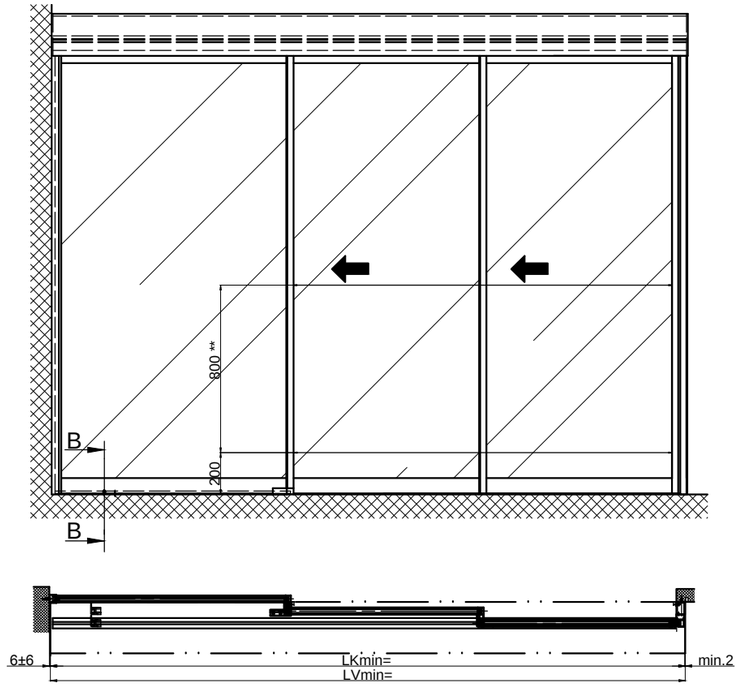

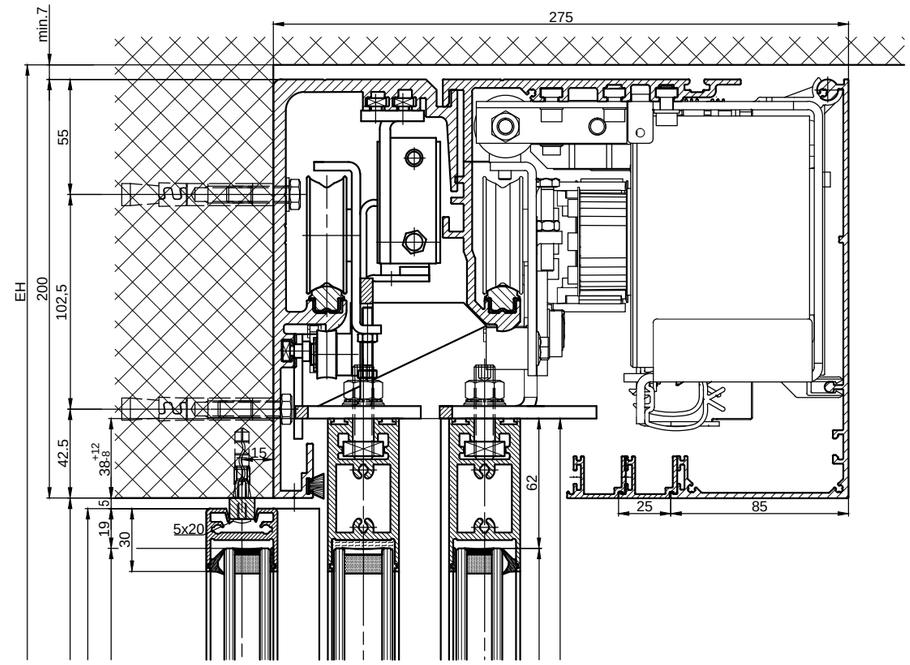

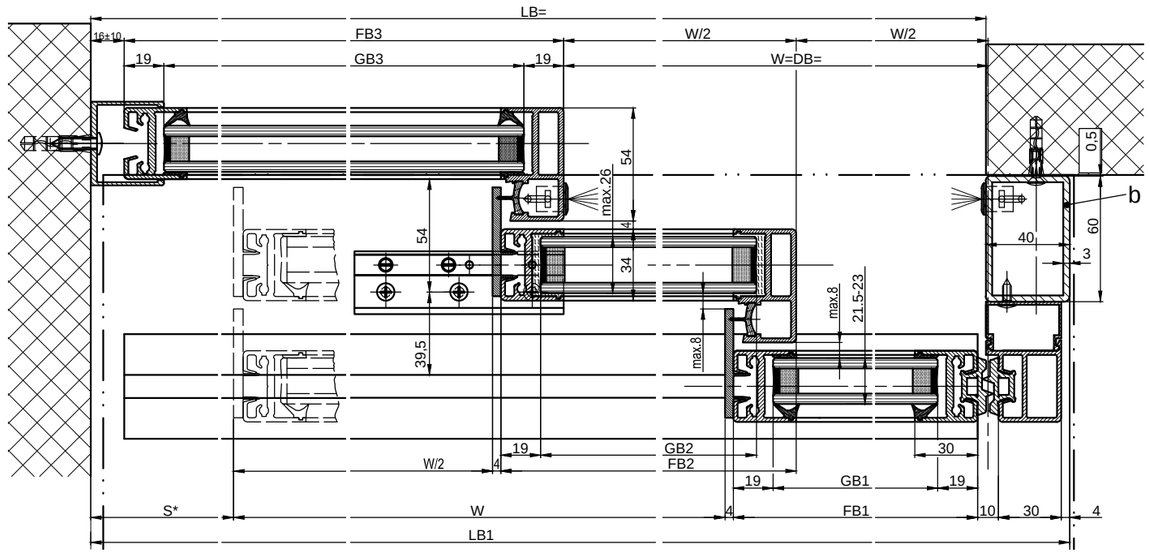

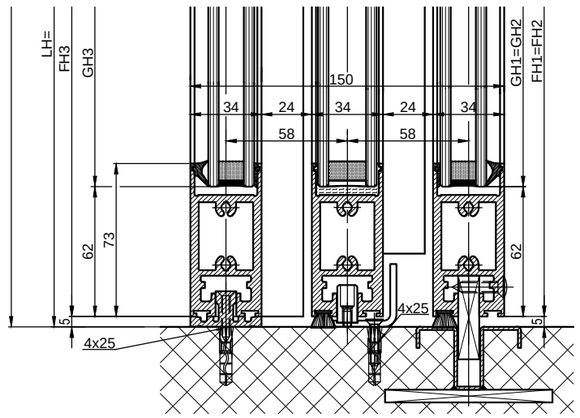

B-B

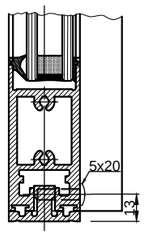

b) Bauseits ausgeführt

Variante Wandanschlussprofil

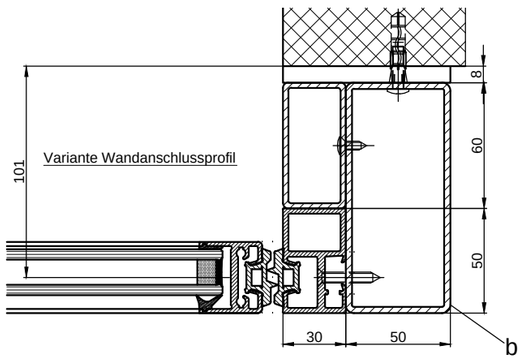

Variante Einfach-verglasung 8.5-10mm

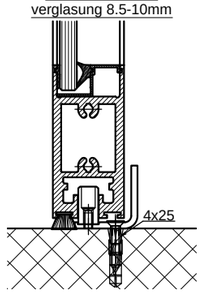

Variante durchgehende CNS-Bodenführungsschiene

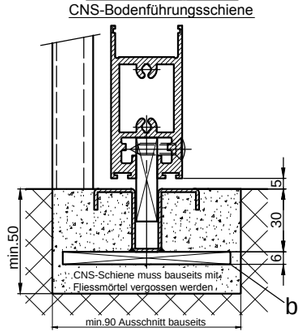

LB=1.5W+34+s		FH1=FH2=LH+33	
W=(LB-34-s)/1.5		FH3=LH-10	
LB1=LB+35		GH1=GH2=FH1-124	
LKmin=LB1-6		GH3=FH3-81	
LVmin=LKmin+2			
FB1=W/2+25		GB1=FB1-38	
FB2=W/2+30		GB2=FB2-38	
FB3=W/2+S+18		GB3=FB3-38	

Die Flügel müssen aus Materialien gefertigt sein, die bei Bruch zu keiner potentiellen Verletzungsgefahr führen können (bei Glas z.B. Einscheiben-Sicherheitsglas ESG, Verbund-Sicherheitsglas VSG etc.). Glasklare Flügel müssen gekennzeichnet sein und als solche erkannt werden können.

* Sicherheitsabstand nach Landesvorschrift

** Lichtschranken nach Landesvorschrift

Eloxal/Farbe: Schichtdicke: Zusatzangaben:

RAL :

Objekt:

Kunde:

AuftragsNr.: Datum: Freigabevisum:

Massstab	Gezeichet	12.11.07	La
%	Gut zum Druck	.	.

Antriebs-Türtyp: Profilsystem Ausführung

iMotion 2401-TEL-TL LR22B mit Festflügel, Sturz

TORMAX AUTOMATIC — TORMAX ist eine Division und ein registriertes Markenzeichen der Landert Motoren AG, CH-8180 Bülach-Zürich

DokumentenNr.: T3_390_662 Index .