(1:20)

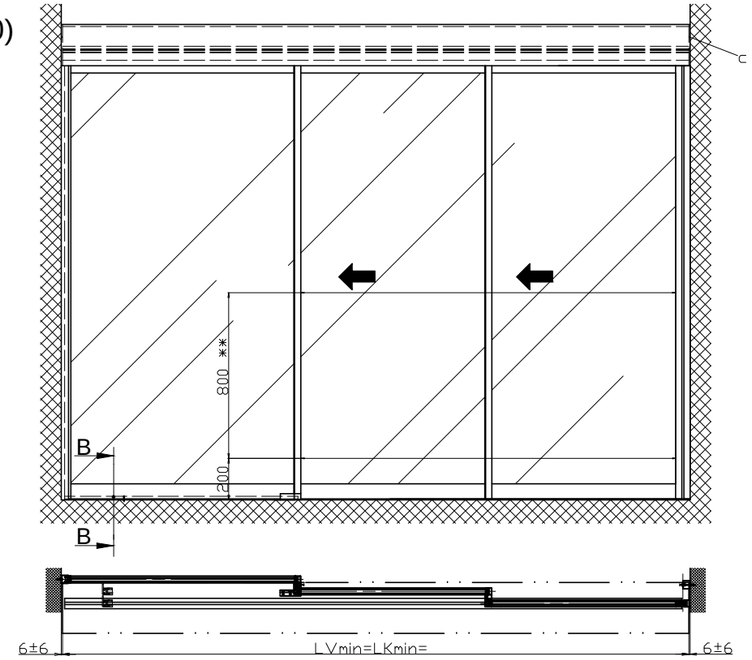

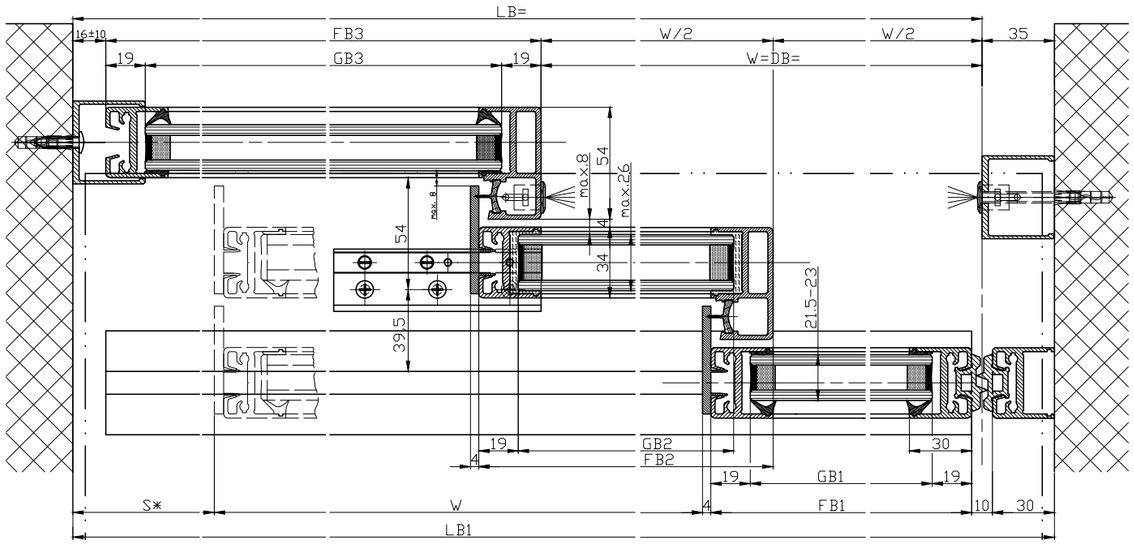

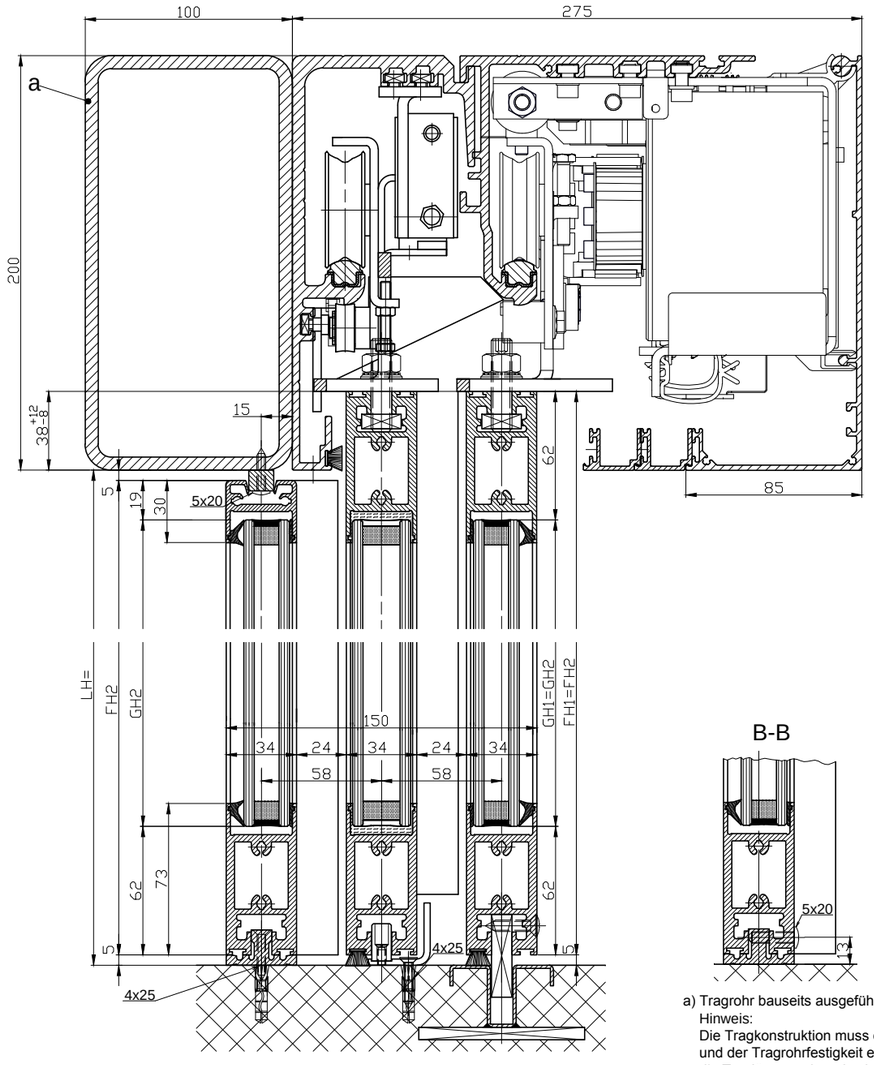

B-B

a) Tragrohr bauseits ausgeführt
Hinweis:
Die Tragkonstruktion muss dem Flügelgewicht und der Tragrohrfestigkeit entsprechend über die Traglänge mehrmals abgestützt werden.
z.B Aufhängung zur Decke
c) seitliche Tragrohraufhängung bauseits ausgeführt

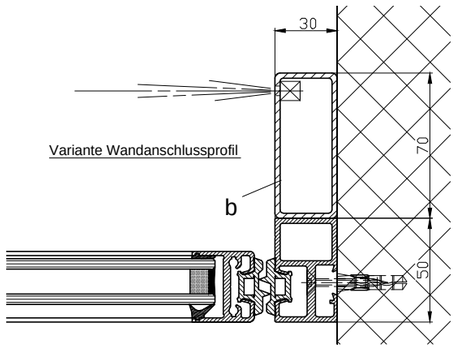

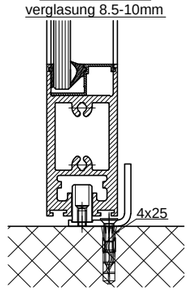

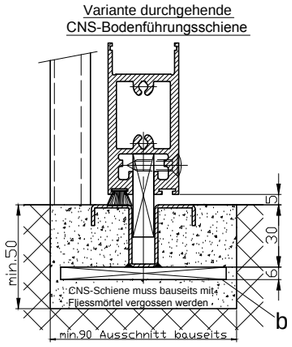

LB=1.5W+34+s		FH1=FH2=LH+33	
W=(LB-34-s)/1.5		FH3=LH+33	
LB1=LB+35		GH1=GH2=FH1-124	
LVmin=LKmin=LB-12		GH3=FH3-81	
FB1=W/2+25			
FB2=W/2+30			
GB1=FB-38			
GB2=FB2-38			

Die Flügel müssen aus Materialien gefertigt sein, die bei Bruch zu keiner potentiellen Verletzungsgefahr führen können (bei Glas z.B. Einscheiben-Sicherheitsglas ESG, Verbund-Sicherheitsglas VSG etc.). Glasklare Flügel müssen gekennzeichnet sein und als solche erkannt werden können.

*

** Lichtschranken nach Landesvorschrift

Eloxal/Farbe: _____ Schichtdicke: _____ RAL : _____ Zusatzangaben: _____

Objekt:

Kunde:

AuftragsNr.: Datum: Freigabevisum:

Massstab	Gezeichet	14.11.07	L.a.
%	Gut zum Druck	.	.

Antriebs-Türtyp: Profilsystem Ausführung
iMotion 2401-TEL-TL LR22B mit Festflügel selbsttragend

TORMAX AUTOMATIC TORMAX ist eine Division und ein registriertes Markenzeichen der Landert Motoren AG, CH-8180 Bülach-Zürich

DokumentenNr.: T3_390_668 Index .