1:20

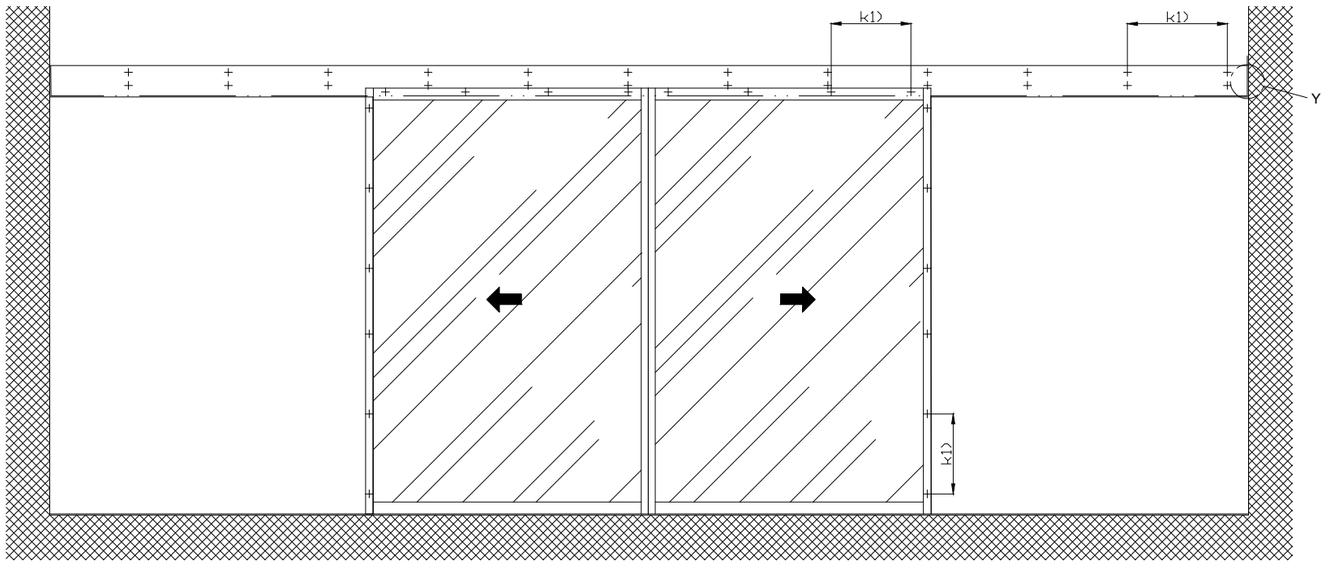

Détail Y

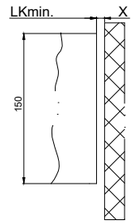

Distance au mur sans plaque latérale x=min.8

Remarque: Distance au mur avec plaque latérale x=min.80

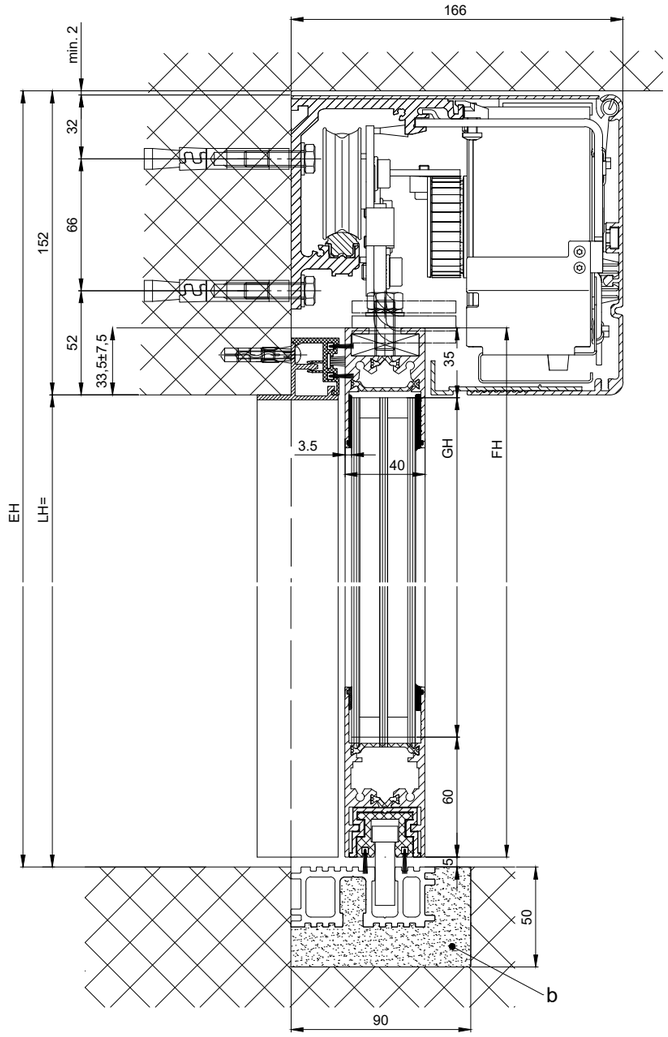

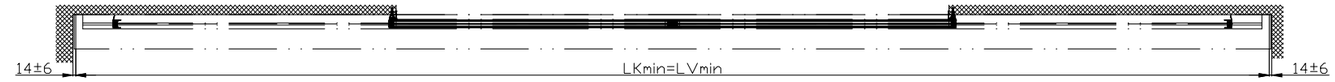

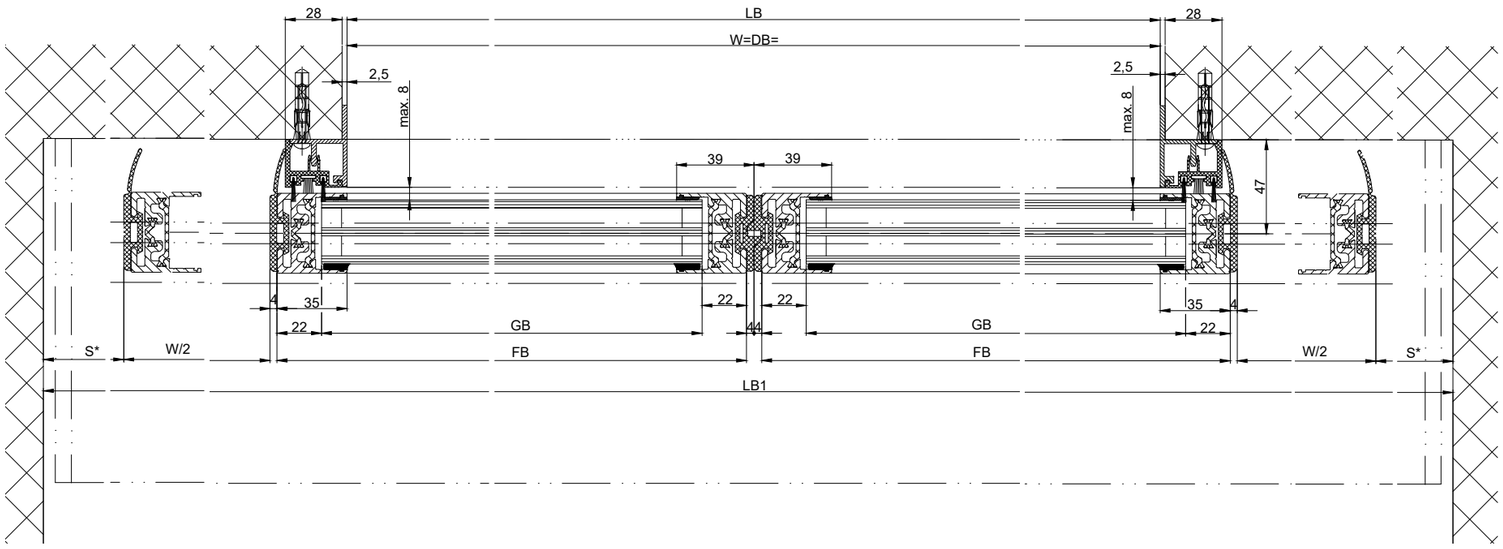

b) Écecuté par d'autres

k1) Choisir la distance/type et nombre de vis de fixation en fonction de la structure du bâtiment et la capacité de charge requise.

LB1=2W+2S+78	
W=(LB1-2S-78)/2	
LVmin=LB1-28	
LKmin=LVmin	
FB=W/2+31	
GB=FB-44	
FH=LH+28.5	
GH=FH-95	

Les vantaux doivent être fabriques avec des matérieaux qui n'occasionnent pas de blessures en cas de fracture (utiliser du verre de sécurité trempé ou du verre de sécurité feuilleté, etc.). Les vantaux équipés de verre très clair doivent être signalés afin qu'on les vioe.

* Distance de sécurité conformément à disposition nationale

** Barrages photoélectriques conformément à disposition nationale

Eloxal/couleur: _____ Epaisseur de couche: _____ Indications d`additif: _____

RAL : _____

Objet:

Client:

OrdreNr.: Date: Signature de libération:

Echelle	Dessiné	20.11.2023	MURO
%	Bien pour imprimer		

Type de commande: Système de profil Mise en oeuvre

iMotion 2302-EB LR32THERM sans vantaux fixes

TORMAX AUTOMATIC — TORMAX a Division of LANDERT Group AG, CH-8180 Bulach-Zurich

Document-Nr.: T3_390_711 | Index: B