(1:20)

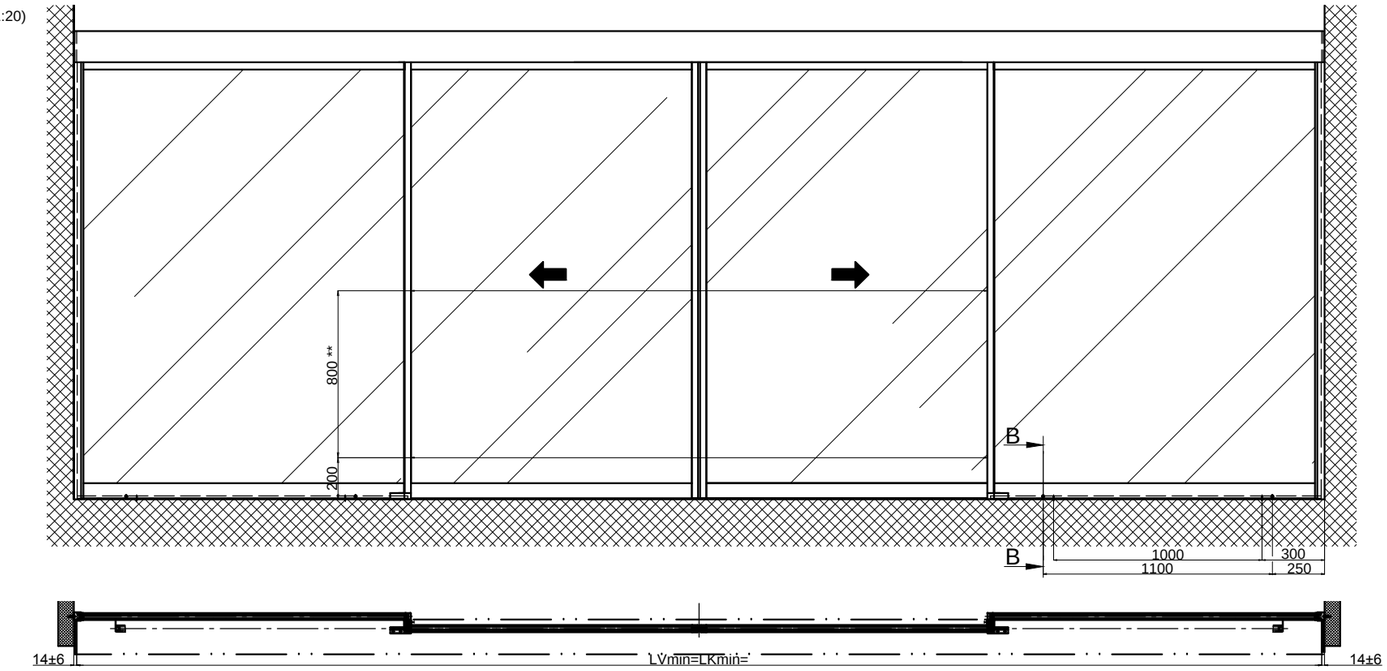

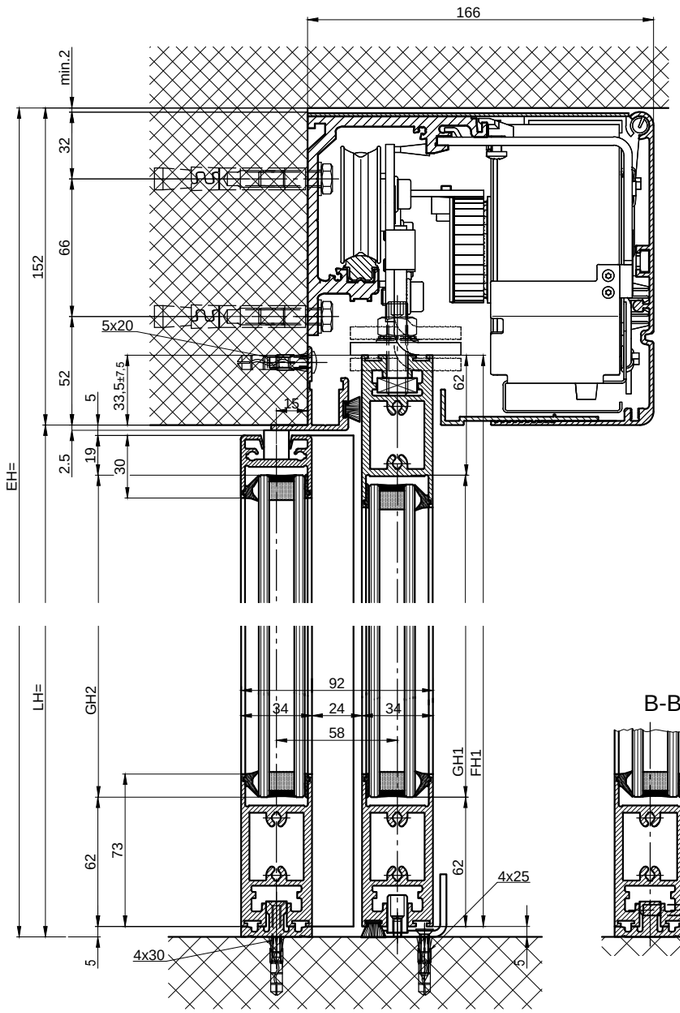

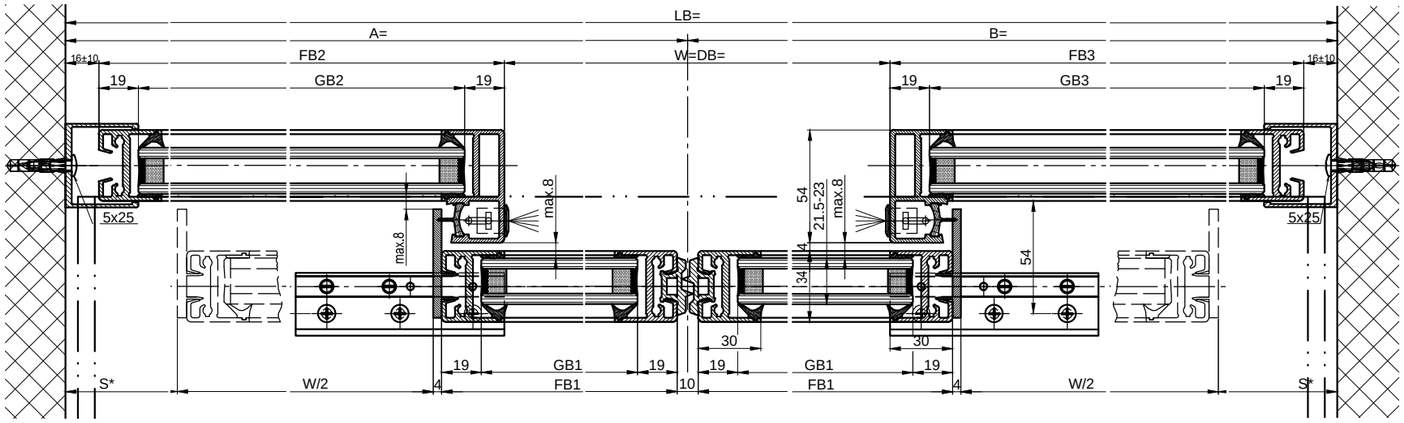

B-B

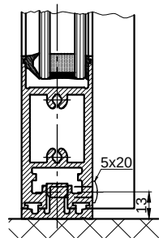

Variante Einfach-verglasung 8.5-10mm

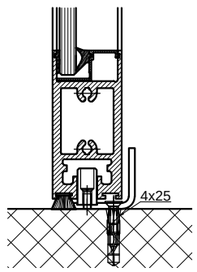

Variante durchgehende CNS-Bodenführungsschiene

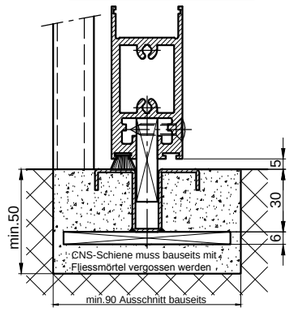

LB=2W+68+2s		FH1=LH+28.5	
W=(LB-2s-68)/2		FH2=LH-10	
LKmin=LVmin=LB-28		GH1=FH1-124	
		GH2=FH2-81	
FB1=W/2+25			
FB2=A-(W/2)-16			
GB1=FB1-38			
GB2=FB2-38			

Die Flügel müssen aus Materialien gefertigt sein, die bei Bruch zu keiner potentiellen Verletzungsgefahr führen können (bei Glas z.B. Einscheiben-Sicherheitsglas ESG, Verbund-Sicherheitsglas VSG etc.). Glasklare Flügel müssen gekennzeichnet sein und als solche erkannt werden können.

* Sicherheitsabstand nach Landesvorschrift

** Lichtschranken nach Landesvorschrift

Eloxal/Farbe: _____ Schichtdicke: _____ RAL : _____ Zusatzangaben: _____

Objekt:

Kunde:

AuftragsNr.: Datum: Freigabevisum:

Massstab	Gezeichet	2.06.14	La
%	Gut zum Druck	.	.

Antriebs-Türtyp: iMotion 2302-EB Profilsystem: LR22B Ausführung: mit Festflügel, Sturz

TORMAX AUTOMATIC — TORMAX ist eine Division und ein registriertes Markenzeichen der Landert Motoren AG, CH-8180 Bülach-Zürich

DokumentenNr.: T3_390_706 Index: .