(1:20)

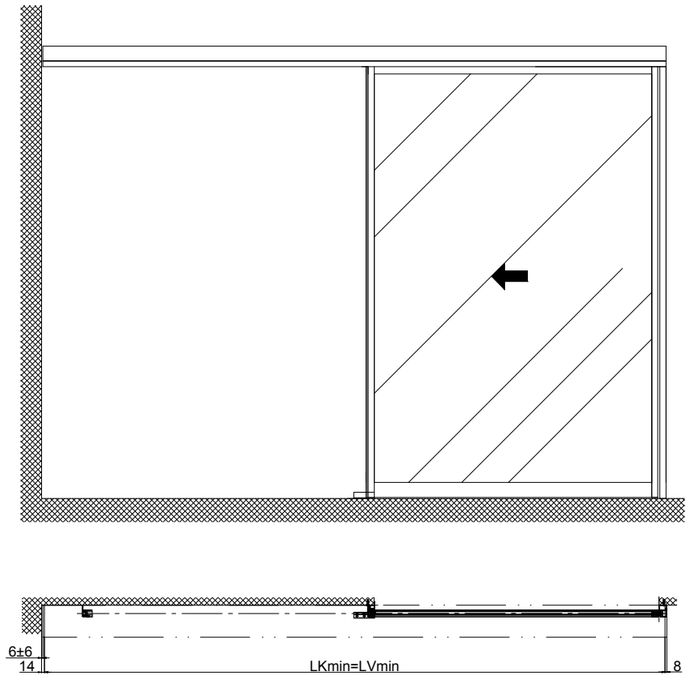

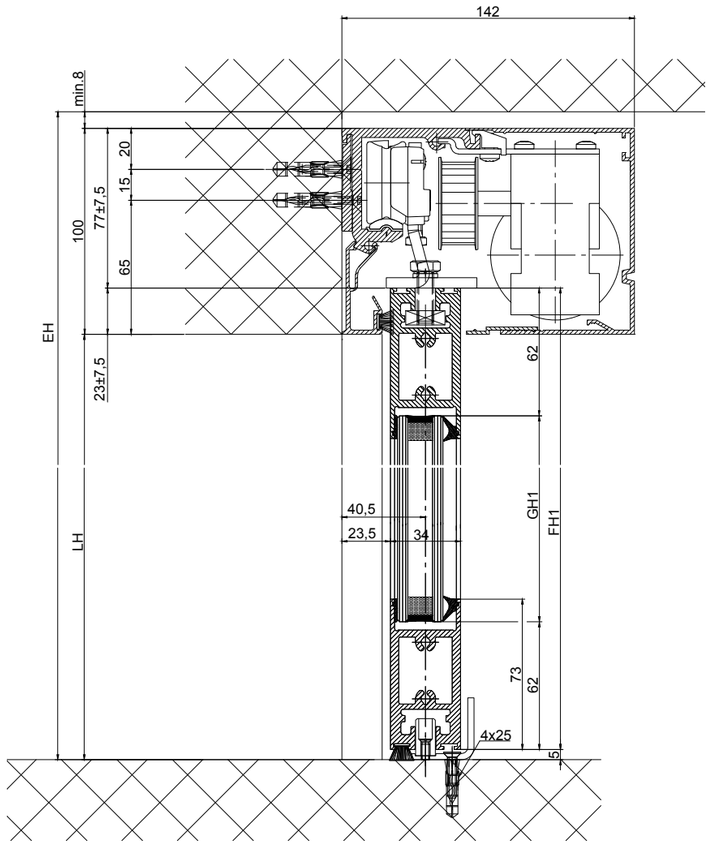

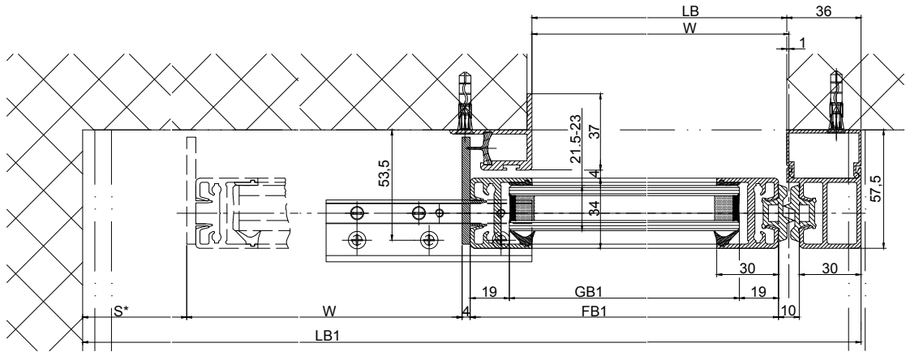

b Réalisation par le client

Variantes des coupe traversale:
- Coupe traversale 2101/2201/2202 (selon le dessine)
- Coupe traversale 2101/2201/2202 H100

Variante vitrage
simple 8.5-10mm

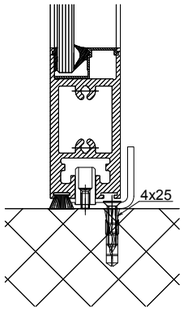

Variante continus
CNS-Rail guide de sol

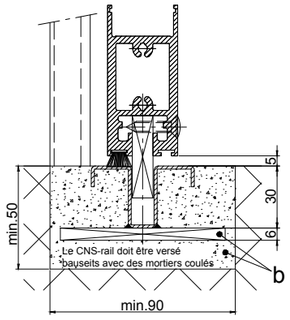

raccorde de mure

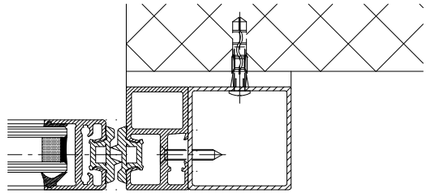

LB1=2W+S+69	
LKmin=LB1-22	
LVmin=LKmin	
FB1=W+25	
GB1=FB1-38	
FH1=LH1+17.5	
GH1=FH1-124	

Les vantaux doivent être fabriques avec des matérieaux qui n'occasionnent pas de blessures en cas de fracture (utiliser du verre de sécurité trempé ou du verre de sécurité feuilleté, etc.). Les vantaux équipés de verre très clair doivent être signalés afin qu'on les vioe.

* Distance de sécurité conformément à disposition nationale

disposition nationale

Eloxal/couleur: _____ Epaisseur de couche: _____ Indications d`additif: _____
RAL : _____

Objet:

Client:

OrdreNr.: Date: Signature de libération:

Echelle	Dessiné	27.11.19	MURO
%	Bien pour imprimer	.	.

Type de commande: Système de profil Mise en oeuvre
2203-EL LR22B sans vantaux fixes, linteau

TORMAX AUTOMATIC
TORMAX a Division of LANDERT Group AG
CH-8180 Bülach-Zürich

Document-Nr.: T3_390_778
Index .