1:20

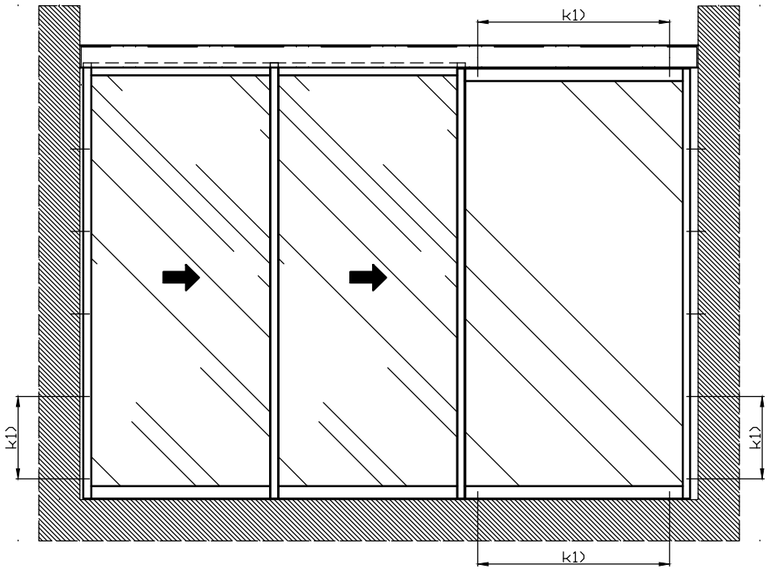

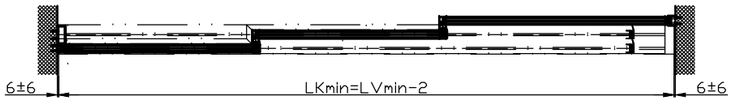

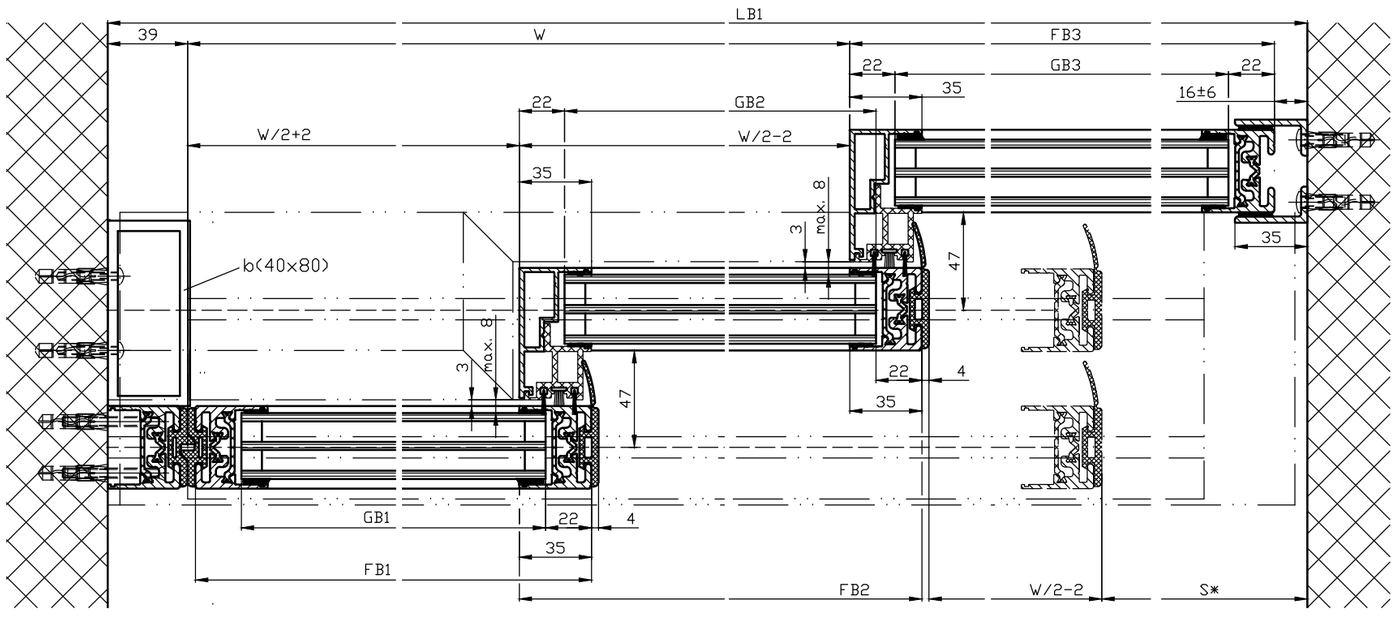

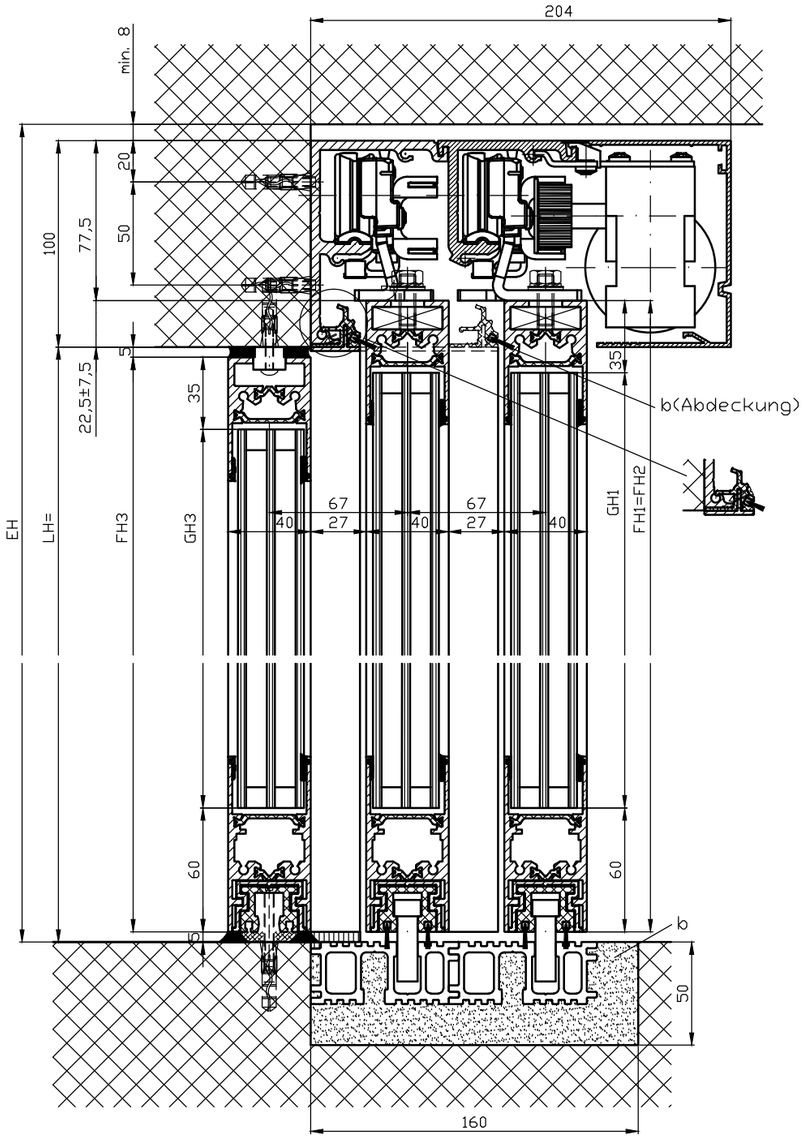

Varianten siehe Zusatzblätter

Die Flügel müssen aus Materialien gefertigt sein, die bei Bruch zu keiner potentiellen Verletzungsgefahr führen können (bei Glas z.B. Einscheiben-Sicherheitsglas ESG, Verbund-Sicherheitsglas VSG etc.). Glasklare Flügel müssen gekennzeichnet sein und als solche erkannt werden können.

* Sicherheitsabstand nach Landesvorschrift

** Lichtschranken nach Landesvorschrift

Eloxal/Farbe: Schicktdicke: _____ Zusatzangaben:

_____ RAL : _____ _____

Objekt:

Kunde:

AuftragsNr.: Datum: Freigabevisum:

b) Bauseits ausgeführt

1) Abstand/ Typ k und Anzahl aufgrund der Bausubstanz und erforderlichen Festigkeit gewählt

LB1=1.5W+76+S		GB1=FB1-44	
W=(LB1-S-76)/1.5		GB2=FB2-44	
LVmin=LB1-12		GB3=FB3-44	
LKmin=LVmin-2		FH1=FH2=LH+17.5	
FB1=W/2+33		FH3=LH-10	
FB2=W/2+33		GH1=FH1-95	
FB3=W/2+S+21		GH2=FH2-95	
		GH3=FH3-95	

Massstab	Gezeichet	12.08.11	KDAN
%	Gut zum Druck	.	.

Antriebs-Türtyp: Profilsystem Ausführung

2201_2202 TR-LR32THERM mit Festflügel, Sturz

TORMAX AUTOMATIC

TORMAX ist eine Division und ein registriertes Markenzeichen der Landert Motoren AG, CH-8180 Bülach-Zürich

DokumentenNr.: T3_390_126

Index A