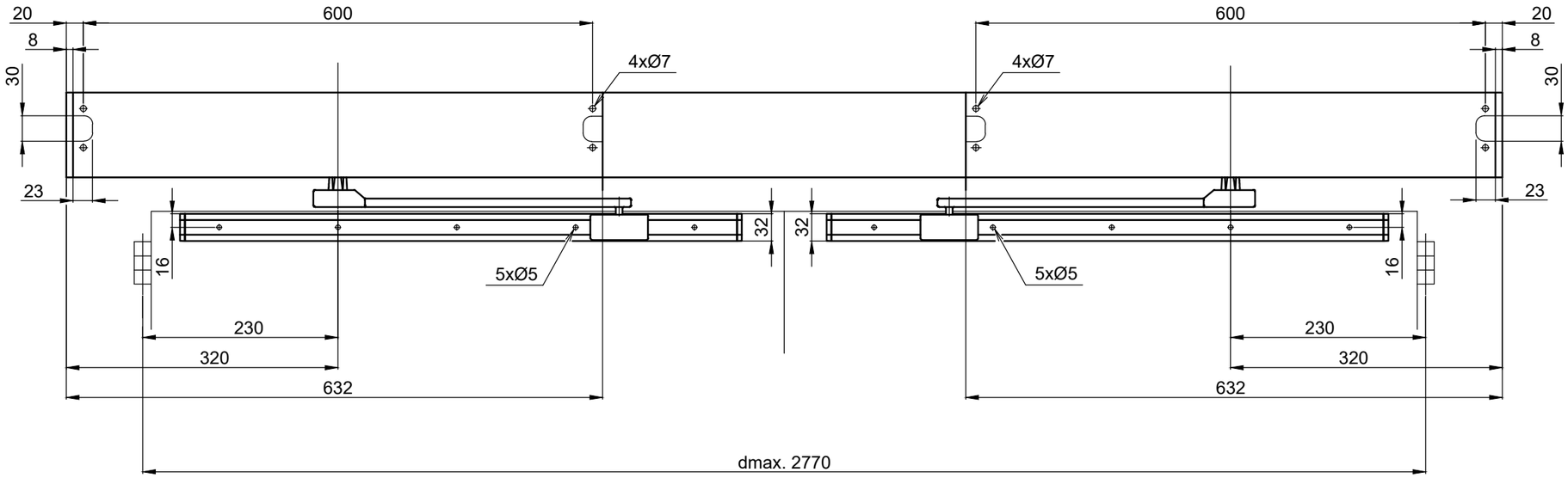

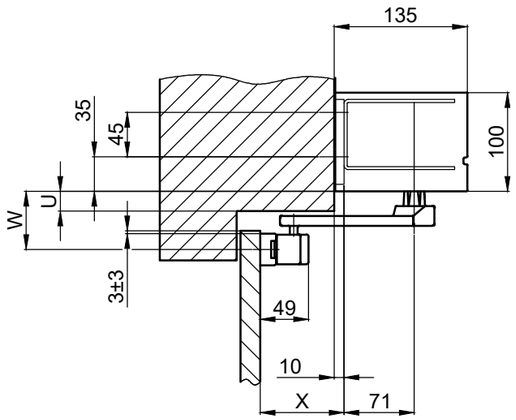

avec le Profilé de fixation

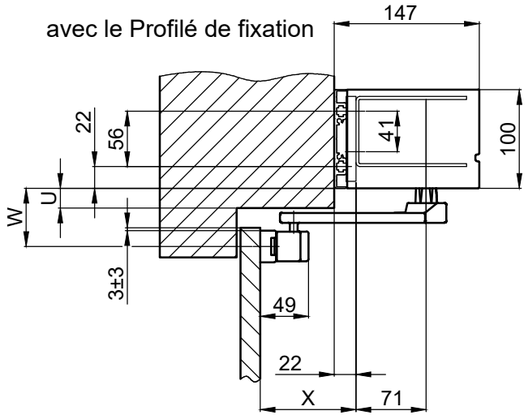

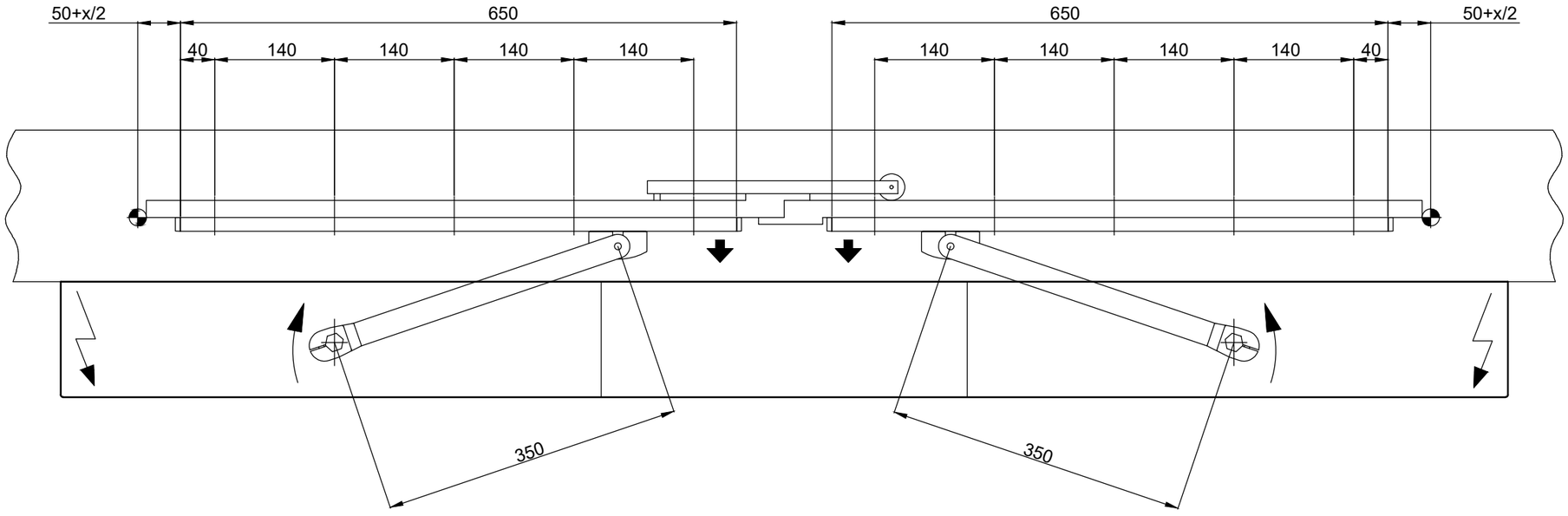

X	0...+150

U	0 ... 24	0 ... 65
W	63±3	104±3
	82	123

Objet:

Customer:

Ordre-Nr.: Date: Signature de libération:

Echelle	Dessiné	03.06.19	MURO
%	Bien pour imprimer	.	.

Type de commande : Mise en oeuvre:

TORMAX 1201 I 1102 levier coulissant 350mm/MDC

TORMAX AUTOMATIC — TORMAX a Division of LANDERT Group AG, CH-8180 Bülach-Zürich

Document-Nr.: T3-386-81 Index C